Installatie

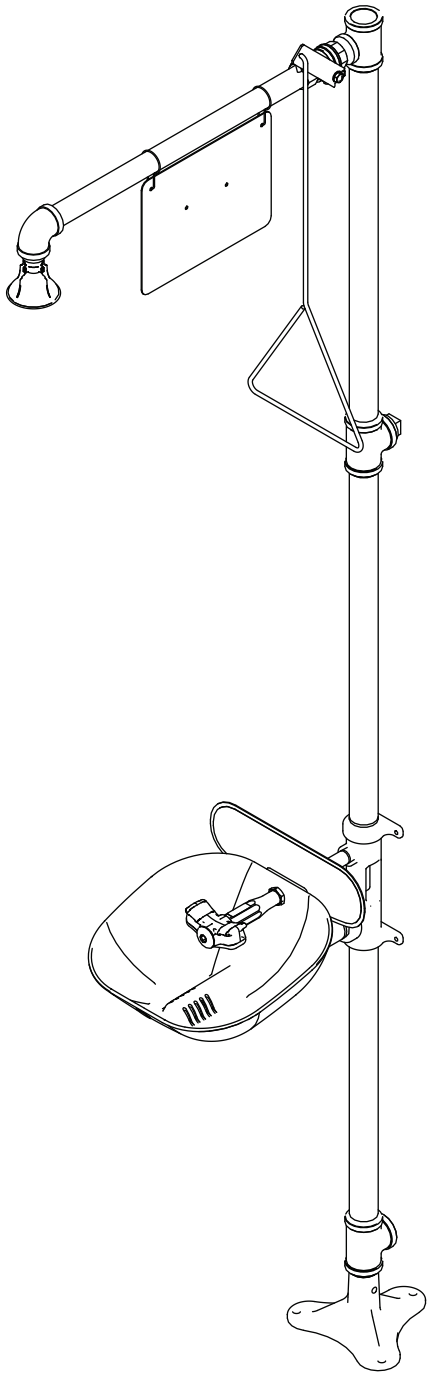

S19314-serie

Halo™ combinatie plensdouche en oogdouche of oog-/gezichtsdouche

Patent aangevraagd

215-1684NL versie A; ECN 14-05-001
© 2014 Bradley

P.O. Box 309, Menomonee Falls, WI USA 53052-0309
TELEFOON 800.BRADLEY (800.272.3539) FAX 262.251.5817
bradleycorp.com

Inhoudsopgave

Inhoudsopgave 2
Informatie voorafgaand aan de installatie 3
Voorgeconfigureerde Halo-modellen 4
Halo-configurator 5
Afmetingen 6
Installatie-instructies 7–8
Reserveonderdelen — Schaal en kap 9–10
Reserveonderdelen — Kap oogdouche, oog-/gezichtsdouche en schaal 11–13
Reserveonderdelen — Voet en afvoer 14
Reserveonderdelen — Plensdouche 15–17
Reserveonderdelen — Optionele accessories 18

BELANGRIJK

Lees deze installatiehandleiding helemaal om een correcte installatie te waarborgen en berg de handleiding dan op bij de eigenaar of bij de onderhoudsafdeling. Naleving van de standaard en voldoen aan de afvoervereisten en overige plaatselijke normen en verordeningen is de verantwoordelijkheid van de installateur.

Verwijder de onderdelen uit het verpakkingsmateriaal en verzeker u er van dat alle onderdelen aanwezig zijn voordat u het verpakkingsmateriaal afvoert.

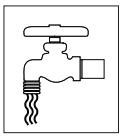

Spoel de watertoevoerleidingen voordat u met de installatie begint goed door en ook na het voltooien van de installatie. Test de eenheid op lekkage en voldoende waterstroming. De hoofdwatertoevoer voor de oogdouche moet altijd “AAN” staan. Er moeten voorzieningen getroffen worden om onbevoegd afsluiten te voorkomen.

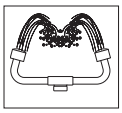

De standaard ANSI Z358.1 vereist een ononderbroken aanvoer van spoelvloeistof. Op het leidingnetwerk aangesloten noodvoorzieningen van Bradley vereisen een minimale stroomdruk van 0,21 MPa (30 PSI). De spoelvloeistof moet lauw zijn conform ANSI Z358.1.

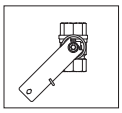

Zelfsluitende veerbelaste kleppen zijn niet UL-geclassificeerd conform ANSI Z358.1.

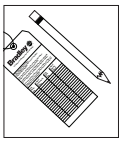

De inspectie- en testresultaten van deze apparatuur moeten wekelijks worden geregistreerd om de correcte werking te controleren. De apparatuur moet jaarlijks worden geïnspecteerd om naleving van ANSI Z358.1 te waarborgen.

Werknemers die mogelijk in contact komen met potentieel gevaarlijke materialen moeten worden getraaind met betrekking tot de plaatsing en de juiste werking van noodapparatuur conform ANSI Z358.1.

Voor vragen met betrekking tot de werking of de installatie van dit product, gaat u naar www.bradleycorp.com of u belt 800-BRADLEY (272.3539).

Productgarantie- en onderdeleninformatie kunt u ook vinden onder "Producten" op onze website bradleycorp.com.

Benodigde materialen:

- (3) ⅜" vloerankers en bouten
- Teflontape en leidingafdichtmiddel
- Leiding naar 1¼" NPT (BSP) watertoevoerinlaat (30–90 psi)
- Leiding naar 1¼" NPT (BSP) afvoeruitlaat op eenheid (indien inbegrepen bij eenheid)
- Voldoende aanvoerleidingsteunen
- Voorzieningen voor het afvoeren van doucheafvalwater (minimaal 115 liter [30 gallons] moeten worden aangelegd (minimaal 102 mm [4"] afvoer).
- OPTIONEEL: montagemateriaal voor signalering

✔ *De lokale regelgeving vereist mogelijk een terugstroompreventieklep voor een correcte installatie. Naleving van de lokale regelgeving is de verantwoordelijkheid van de installateur. Deze klep moet jaarlijks worden gecontroleerd om een correcte werking te waarborgen. Terugstroompreventiekleppen worden niet meegeleverd met het armatuur en kunnen worden aangeleverd door de aannemer of worden aangeschaft bij Bradley Corporation.*

Voorgeconfigureerde Halo-modellen

Halo modelnummer	Omschrijving
Oogdouches	
☐ S19314EW*	Halo oogdouche, plastic douchekop en schaal
☐ S19314P*	Halo oogdouche, plastic douchekop en schaal met slangsproeier
☐ S19314SB*	Halo oogdouche, plastic douchekop, RVS schaal
☐ S19314LL*	Halo oogdouche, plastic douchekop, RVS schaal, hand-/voetactivering
☐ S19314F*	Halo oogdouche, plastic douchekop met RVS kap en schaal
☐ S19314UU*	Halo oogdouche, plastic douchekop met RVS kap en schaal, oogdouche met hand-/voetactivering
Oogdouches met stofkap	
☐ S19314PDC*	Halo oogdouche, plastic douchekop en schaal met stofkap
☐ S19314DC*	Halo oogdouche, plastic douchekop, RVS schaal en scharnierende stofkap
Oog-/gezichtsdouches	
☐ S19314FW*	Halo oog-/gezichtsdouches, plastic douchekop en schaal
☐ S19314SBFW*	Halo oog-/gezichtsdouches, plastic douchekop, RVS schaal
☐ S19314AC*	Halo oog-/gezichtsdouches, plastic douchekop, RVS schaal, oogdouche met hand-/voetactivering
☐ S19314TT*	Halo oog-/gezichtsdouches, plastic douchekop met RVS kap en schaal
☐ S19314SPR*	Halo oog-/gezichtsdouches, RVS douchekop en schaal, oogdouche met hand-/voetactivering
☐ S19314BFPB*	Halo oog-/gezichtsdouches, vrij toegankelijk, plastic douchekop en schaal
☐ S19314BF*	Halo oog-/gezichtsdouches, vrij toegankelijk, plastic douchekop, RVS schaal
Oog-/gezichtsdouches met stofkap	
☐ S19314PDCFW*	Halo oog-/gezichtsdouches, plastic douchekop en schaal met stofkap
☐ S19314DCFW*	Halo oog-/gezichtsdouches, plastic douchekop, RVS schaal en scharnierende stofkap
☐ S19314DCBF*	Halo oog-/gezichtsdouches, vrij toegankelijk, plastic douchekop, RVS schaal met stofkap
Oog-/gezichtsdouches zonder oogwasschaal	
☐ S19314GG*	Halo oog-/gezichtsdouches, plastic douchekop, geen schaal
Compleet RVS oog-/gezichtsdouche	
☐ S19314BFSS	Halo RVS oog-/gezichtsdouche en douchekop, vrij toegankelijk
☐ S19314FSS	Halo RVS oog-/gezichtsdouche en douchekop
☐ S19314SC	Halo oog-/gezichtsdouche, schaal, kap en douchekop
☐ S19314SS	Halo RVS oog-/gezichtsdouche en douchekop met voetactivering
☐ S19314SS16	Halo 316 RVS oog-/gezichtsdouche en douchekop met voetactivering

* Europese modellen verkrijgbaar. Voeg voor het Europese modelnummer een Z toe aan het einde van het bestaande onderdeelnummer. Bijvoorbeeld, S19314EW wordt S19314EWZ.

Halo-configurator

Standaardselecties (kies één uit elke categorie)

Configuratie

- ☐ **A** Vrij toegankelijk ♿
- ☐ **B** 24" afvoerhoogte
- ☐ **C** 24" afvoerhoogte, vrij toegankelijk ♿
- ☐ **0** Standaard, 6" afvoerhoogte

Leidingmateriaal

- ☐ **A** NPT, geel BradTect gegalvaniseerd staal
- ☐ **B** NPT, geheel 304 RVS
- ☐ **C** NPT, geheel 316 RVS
- ☐ **D** NPT, verchroomd
- ☐ **F** BSP, geel BradTect gegalvaniseerd staal‡
- ☐ **G** BSP, geheel 304 RVS‡
- ☐ **J** BSP, verchroomd‡

Kogelafsluiter

- ☐ **1** Permanent open douche en oogdouche, verchroomd messing
- ☐ **2** Permanent open douche en oogdouche, 316 RVS
- ☐ **3** Zelfafsluitende douche en permanent open oogdouche, verchroomd messing**

Douchekop

- ☐ **A** Plastic douchekop
- ☐ **B** Plastic douchekop met plastic kap
- ☐ **C** Plastic douchekop met RVS kap
- ☐ **D** 304 RVS extra krachtige douchekop
- ☐ **E** 316 RVS extra krachtige douchekop

Oogdouche – oog-/gezichtsdouche

- ☐ **A** Halo oogdouche
- ☐ **B** Halo oog-/gezichtsdouche
- ☐ **D** Halo oogdouche, 304 RVS Yoke
- ☐ **E** Halo oog-/gezichtsdouche 304 RVS Yoke
- ☐ **F** 304 RVS Halo oog-/gezichtsdouche 304 RVS Yoke
- ☐ **G** Halo oogdouche, 316 RVS Yoke
- ☐ **H** Halo oog-/gezichtsdouche 316 RVS Yoke
- ☐ **J** 316 RVS Halo oog-/gezichtsdouche 316 RVS Yoke

Schaal en stofkap

- ☐ **A** Plastic schaal, geen stofkap
- ☐ **B** Plastic schaal, plastic stofkap
- ☐ **D** 304 RVS, geen stofkap
- ☐ **E** 304 RVS, 304 RVS stofkap
- ☐ **F** 304 RVS, plastic stofkap
- ☐ **G** 316 RVS, geen stofkap
- ☐ **H** 316 RVS, 316 RVS stofkap
- ☐ **J** 316 RVS, plastic stofkap
- ☐ **0** Geen schaal of stofkap

Activering

- ☐ **A** 304 RVS hendel
- ☐ **B** 316 RVS hendel
- ☐ **C** 304 RVS hendel met aluminum voetpedaal*
- ☐ **D** 304 RVS hendel met RVS voetpedaal*
- ☐ **E** 316 RVS hendel met 316 RVS voetpedaal*

Spoelslang en terugstroompreventie

- ☐ **A** Spoelslangset met vacuümonderbreker
- ☐ **B** Spoelslangset met N9 terugstroompreventie
- ☐ **C** Spoelslangset met 9D terugstroompreventie
- ☐ **D** Spoelslangset zonder terugstroompreventie
- ☐ **0** Geen spoelslang en geen terugstroompreventie

Beveiliging tegen bevriezen en verbranden

- ☐ **N** Anti-bevriezingsklep
- ☐ **P** Anti-verbrandingsklep
- ☐ **R** Anti-bevriezings- en anti-verbrandingsklep
- ☐ **0** Geen anti-bevriezings- en geen anti-verbrandingsklep

✔ *NPT = National Pipe Thread, Amerikaanse leidingschroefdraad*

✔ *BSP = British Standard Pipe Thread, Britse leidingschroefdraad*

* Niet verkrijgbaar in combinatie met vrij toegankelijk configuraties.

** Zelfafsluitende kleppen voldoen niet aan ANSI Z358.1.

‡ Niet verkrijgbaar in de V.S.

Het specificeren van modellen en configuraties voor de producten van Bradley Halo:

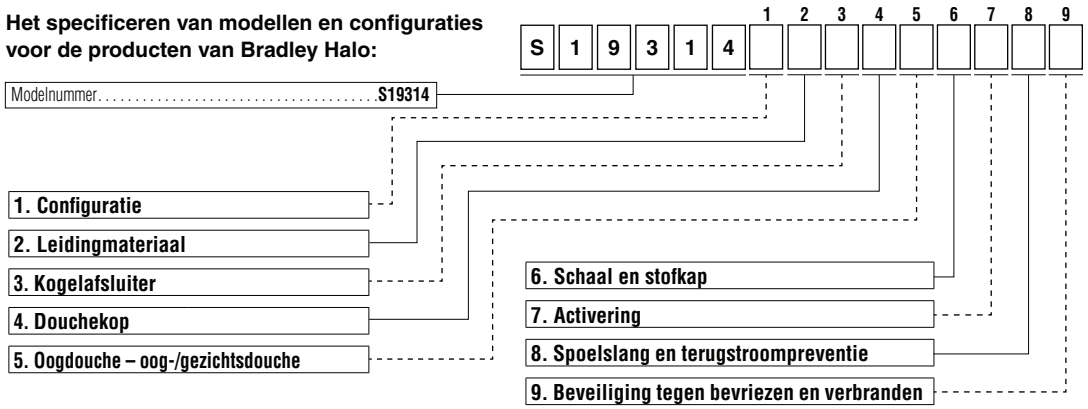

Afmetingen

S19314 getoond met plastic schaal en plastic douchekop

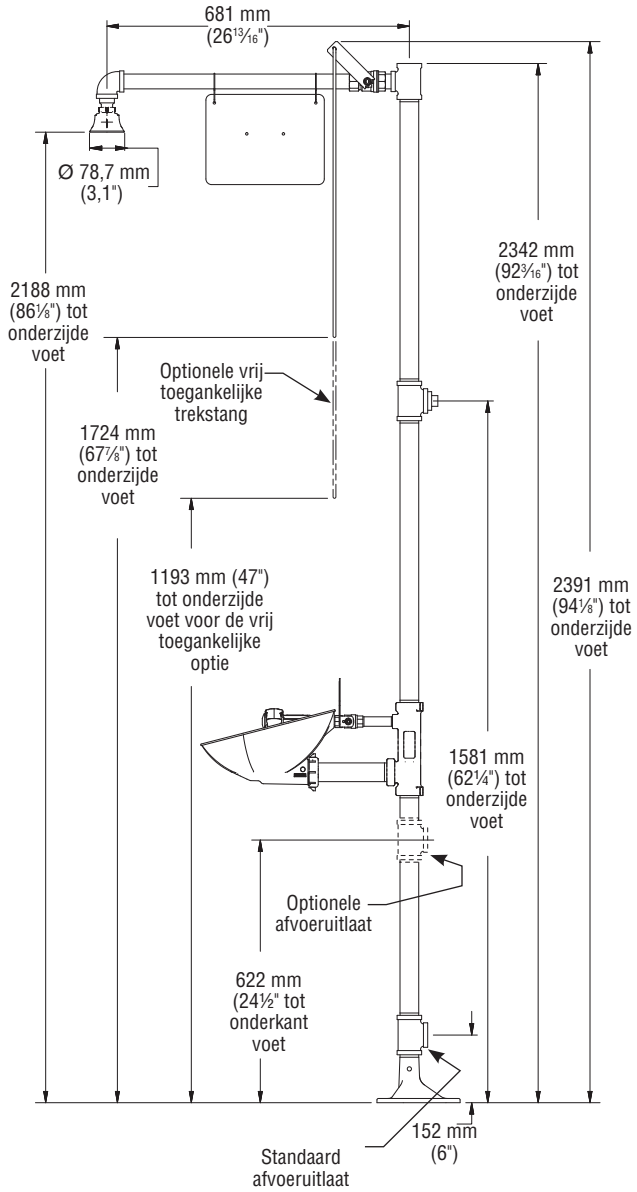

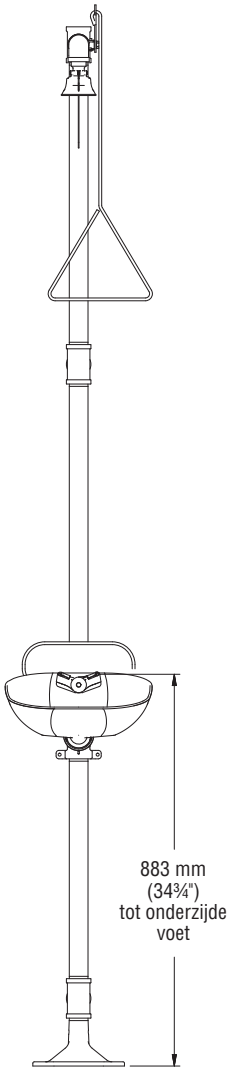

Plastic douchekop met plastic of RVS kap

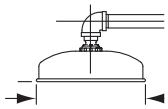

Type 304 en 316 RVS douchekoppen

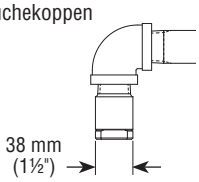

Oogdoucheschaal

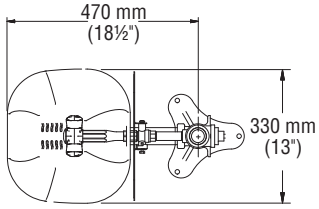

Stofkap

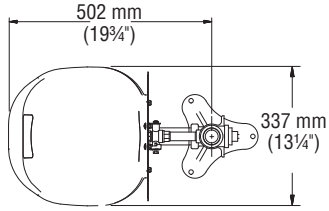

Alle afmetingen zijn gebaseerd op standaard draadmaten. Productieafwijkingen kunnen +/- 3 mm (⅛") bedragen per draadkoppeling. Om de speling van een afmeting te bepalen, telt u het aantal draadkoppelingen over de lengte van de afmeting op en vermenigvuldigt dit met 3 mm (⅛").

Waterstroomsnelheid	
Douchekop	20–26 gpm
Oogdouche	4–5¼ gpm
Oog-/ gezichtsdouche	4–5¼ gpm
Lichaamsdouche	2–8 gpm

1 Eenheid — aansluiting voet en oogdouche

- ✔ *Afgebeeld wordt de standaard oogdouche-eenheid. Andere eenheden zijn gelijksoortig.*
- ✔ *Sluit de componenten aan voordat de voet aan de vloer bevestigd wordt. Gebruik bij het aansluiten van de componenten de rubber grip-pad (meegeleverd) rond de leidingen om beschadiging te voorkomen.*
- ✔ *Breng leidingafdichtmiddel (geleverd door installateur) aan op alle leidingkoppelingen met mannelijk schroefdraad en zorg er voor dat er geen overtollig afdichtmiddel voorbij de rand van de leidingen terecht komt.*

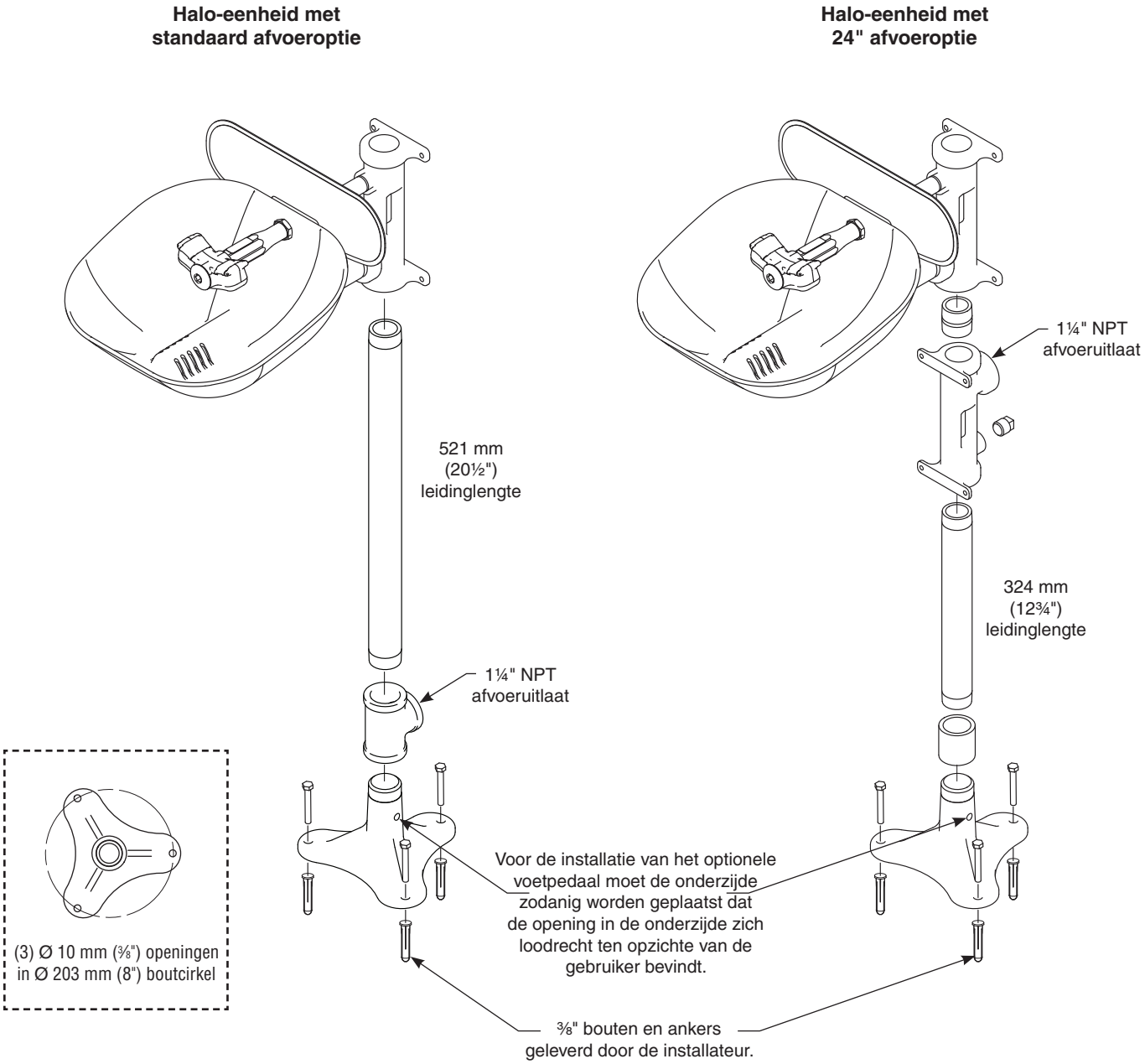

2 Eenheid — Aansluiting componenten plensdouche

- ✔ *Afgebeeld wordt de standaard oogdouche-eenheid. Andere eenheden zijn gelijksoortig.*
- ✔ *Breng leidingafdichtmiddel (geleverd door installateur) aan op alle leidingkoppelingen met mannelijk schroefdraad en zorg er voor dat er geen overtollig afdichtmiddel voorbij de rand van de leidingen terecht komt.*
- ✔ *BSP = British Standard Pipe Thread (niet verkrijgbaar in de V.S.)*

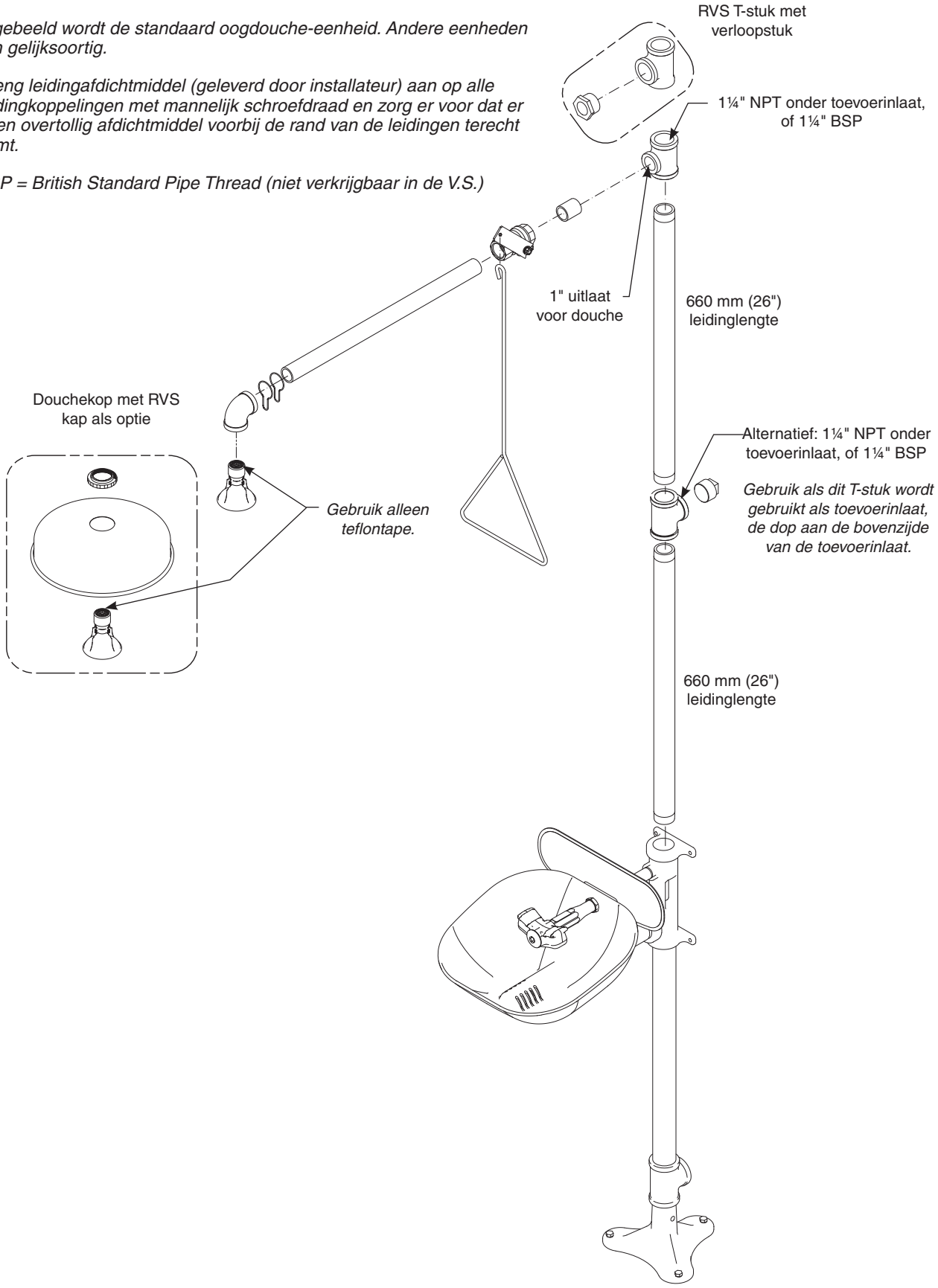

Reserveonderdelen — schaal en kap

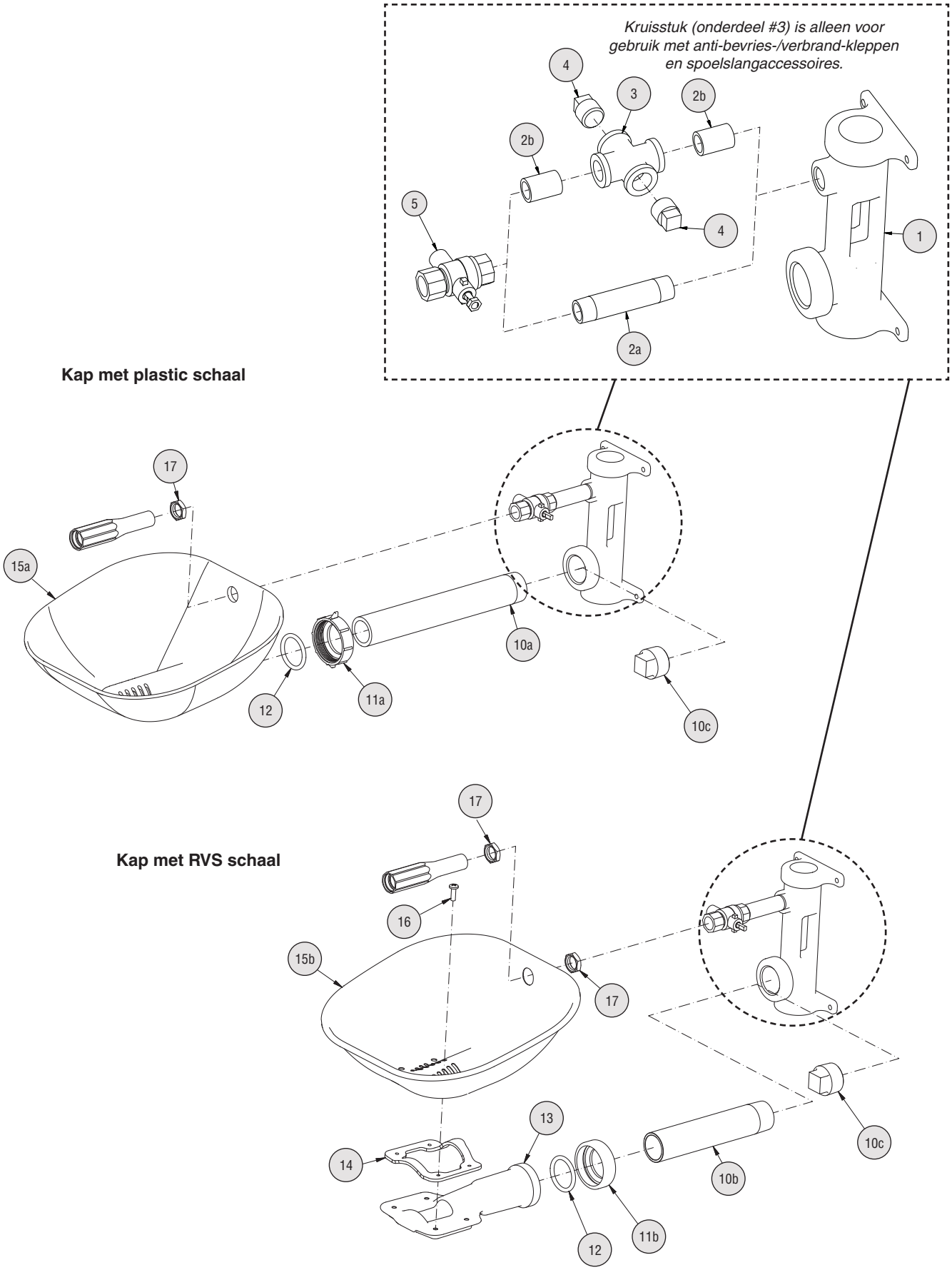

Lijst reserveonderdelen — schaal en kap

Onderdeel	Onderdeelnr.	Hvh	Omschrijving
1	111-092	1	Kap
1	111-093	1	Kap RVS
1	111-095	1	Kap RVS 316
1	111-094	1	Kap RVS gepolijst
2a	113-006LQ	1	Leiding ½" x 3½"
2a	113-965	1	Leiding ½" x 3½" RVS
2a	113-1211	1	Leiding ½" x 3½" RVS 316
2a	113-596	1	Leiding ½" x 3½" verchroomd
2b	113-006LG	2	Leiding ½" x dicht
2b	113-867	2	Leiding ½" x dicht RVS
2b	113-1210	2	Leiding ½" x dicht RVS 316
2b	113-006aw	2	Leiding ½" x dicht verchroomd
3	169-1090	1	Kruisstuk ½"
3	169-1091	1	Kruisstuk ½" RVS
3	169-1098	1	Kruisstuk ½" RVS 316
3	169-1097	1	Kruisstuk ½" verchroomd
4	300-0393	2	Dop ½" verchroomd
4	153-230	2	Dop ½" RVS
4	153-460	2	Dop ½" RVS 316
5	S27-327	1	Kogelafsluiter ½" met moer
5	S27-328	1	Kogelafsluiter ½" RVS 316 met moer
5	S27-329	1	Kogelafsluiter ½" vorstbestendig met moer
5	S27-330	1	Kogelafsluiter ½" RVS 316 vorstbestendig met moer
5.1	110-215	1	Moer
5.1	110-248	1	Moer RVS 316

Onderdeel	Onderdeelnr.	Hvh	Omschrijving
10a	113-1202	1	Leiding 1¼" x 11" drd. één kant
10a	113-1203	1	Leiding 1¼" x 11" drd. één kant RVS
10b	113-1204	1	Leiding 1¼" x 7" drd. één kant
10b	113-1205	1	Leiding 1¼" x 7" drd. één kant RVS
10b	113-1206	1	Leiding 1¼" x 7" drd. één kant verchroomd
10b	113-1212	1	Leiding 1¼" x 7" drd. één kant RVS 316
10c	169-724	1	Dop 1¼" gelakt gegalvaniseerd
10c	269-251	1	Dop 1¼" verchroomd
10c	269-238	1	Dop 1¼" RVS
10c	269-1402	1	Dop 1¼" RVS 316
11a	110-239	1	Moer plastic, schuifkoppeling
11b	110-240	1	Moer, RVS schuifkoppeling
11b	110-242	1	Moer, RVS 316 schuifkoppeling
12	125-176	1	O-ring
13	111-099	1	Schaalbevestiging aluminum
13	111-100	1	Schaalbevestiging aluminum gelakt
13	111-101	1	Schaalbevestiging RVS
13	111-102	1	Schaalbevestiging RVS 316
14	124-082	1	Pakking schaal
15a	187-320	1	Schaal plastic
15b	S90-393	1	Schaal RVS (inclusief onderdeel 14)
15b	S90-394	1	Schaal RVS 316 (inclusief onderdeel 14)
16	160-467	4	Schroef
17	110-115a	zoveel als nodig	Moer ½" NPSM verchroomd messing
17	110-238	zoveel als nodig	Moer ½" NPSM RVS
17	110-241	zoveel als nodig	Moer ½" NPSM RVS 316

S90-395 Plastic set omvat artikel 10a, 11a, 12, 15a

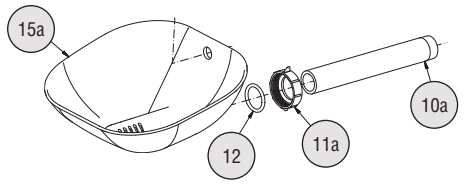

300 serie RVS set S90-391 omvat artikel 10b, 11b, 12, 13, 14, 15b
316 series RVS Set S90-392 omvat artikel 10b, 11b, 12, 13, 14, 15b

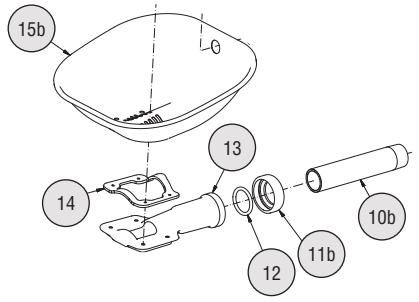

Reserveonderdelen — oogdouche

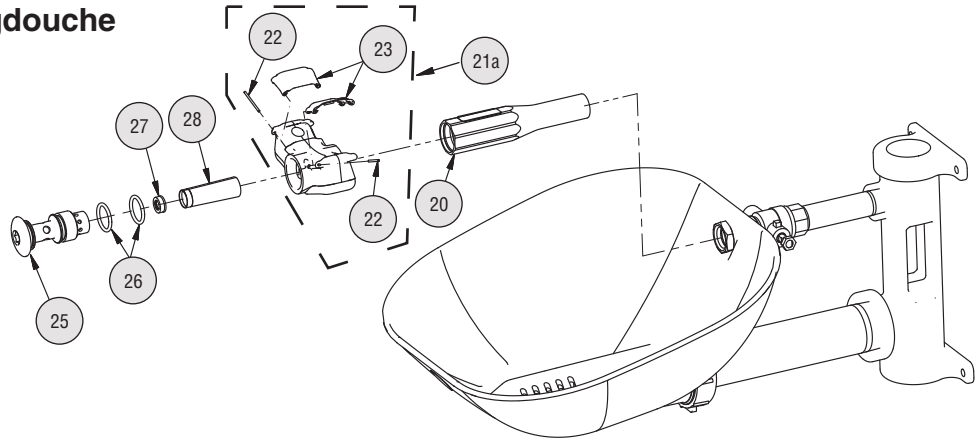

Reserveonderdelen — oog-/gezichtsdouche

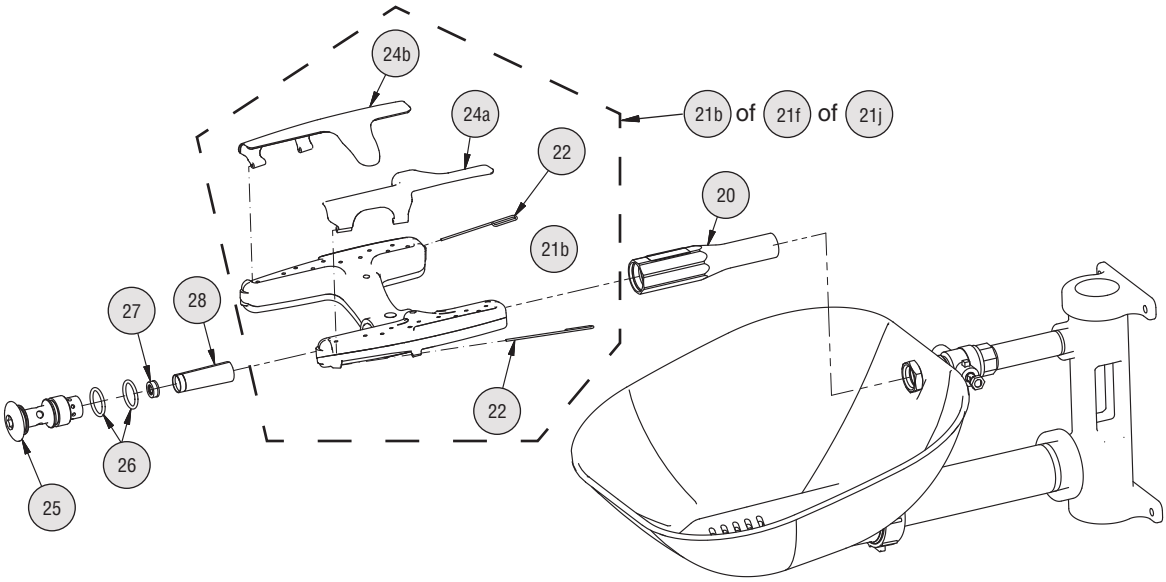

Set S65-339 omvat artikel 26, 27, 28

Set S88-068 omvat artikel 25, 26, 27, 28

Set S88-069 omvat artikel 25, 26, 27, 28 (300 serie RVS)

Set S88-070 omvat artikel 25, 26, 27, 28 (316 RVS)

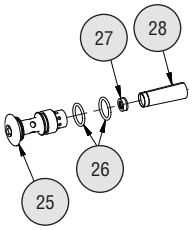

Set oogdouchekap S45-2675 omvat artikel 22 en 23

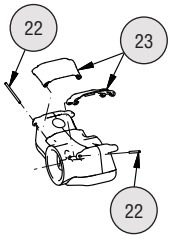

Set kap oog-/gezichtsdouche omvat artikel 22, 24a en 24b

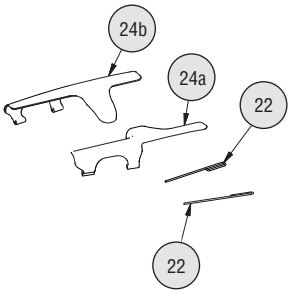

Reserveonderdelen — plastic kap schaal

Set plastic kap schaal S90-390 omvat artikel 35a, 36, 39, 42, 43

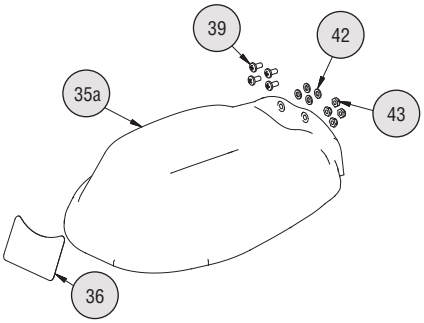

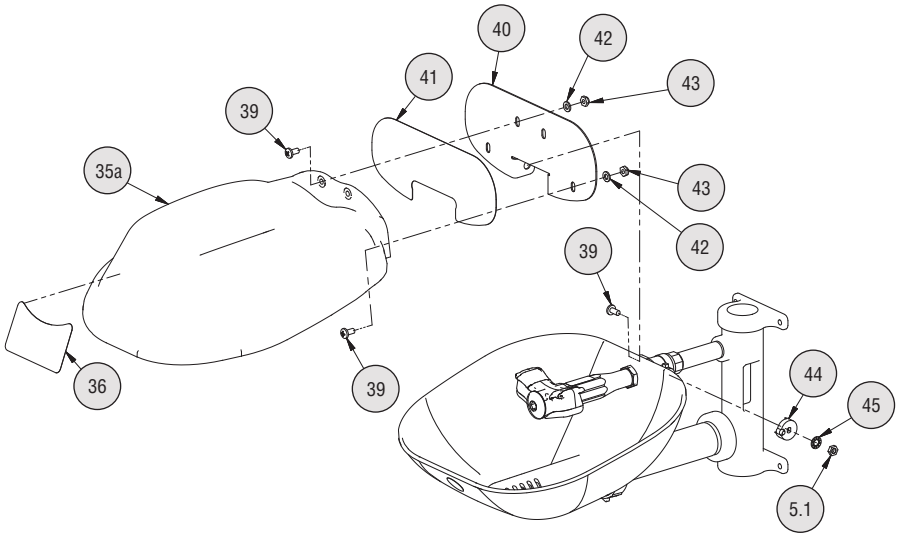

Reserveonderdelen — RVS kap schaal

RVS set kap schaal S90-388 bevat artikel 35b, 36, 39, 42, 43

RVS (316) set kap schaal S90-389 bevat artikel 35b, 36, 39, 42, 43

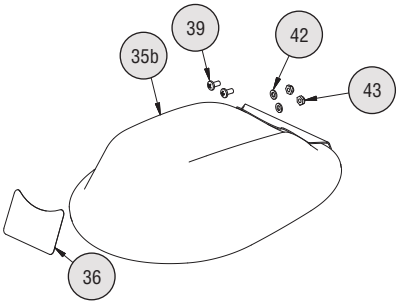

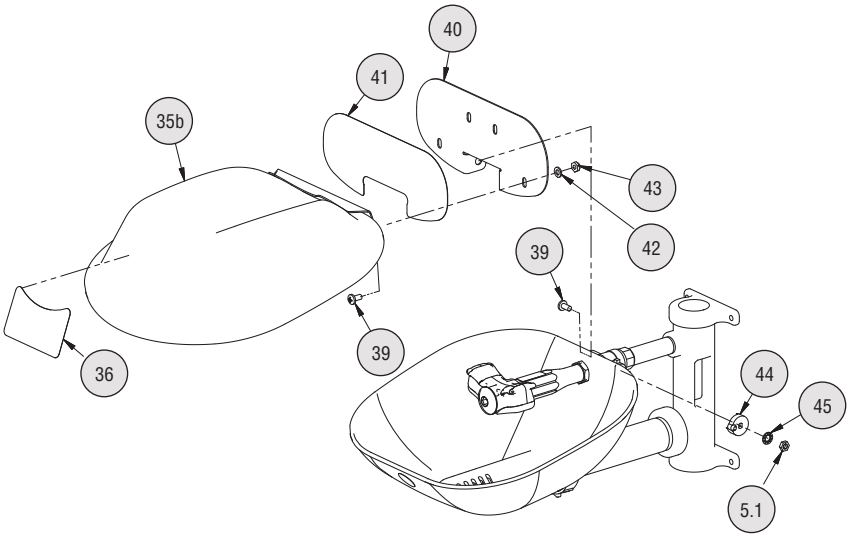

Hendelsets bevatten de artikelen 39, 40, 41, 44, 45, 5, 5.1

- Set S08-390 (voor eenheden met messing kogelafsluiter)
- Set S08-391 voor eenheden met RVS kogelafsluiter)
- Set S08-392 (voor eenheden met messing vorstbestendige kogelafsluiter)
- Set S08-393 (voor eenheden met RVS vorstbestendige kogelafsluiter)
- Set S08-394 (voor eenheden met 316 RVS kogelafsluiter en hendel)
- Set S08-395 (voor eenheden met 316 RVS vorstbestendige kogelafsluiter en hendel)

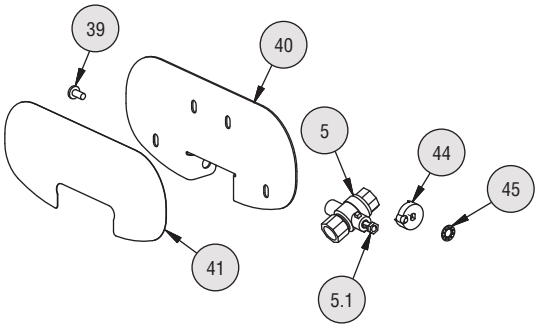

Lijst reserveonderdelen — oogdouche, oog-/gezichtsdouche en schaalkappen

Artikel	Onderdeelnr.	Hvh	Omschrijving
20	171-001	1	Basis
20	171-002	1	Basis RVS
20	171-003	1	Basis RVS 316
20	171-004	1	Basis gepolijst
21a	S05-190	1	Douchekop oogdouche (omvat)
22	in service-set	2	Scharnierpen
23	in service-set	2	Kantelkap oogdouche
21b	S05-192	1	Sproeikop. oog-/gezichtsdouche (omvat)
22	in service-set	2	Scharnierpen
24a	in service-set	1	Kantelkap rechts
24b	in service-set	1	Kantelkap links
21f	S05-204	1	Sproeikop RVS 304. oog-/gezichtsdouche (omvat)
22	in service-set	2	Scharnierpen
24a	in service-set	1	Kantelkap rechts
24b	in service-set	1	Kantelkap links
21j	S05-205	1	Sproeikop RVS 316. oog-/gezichtsdouche (omvat)
22	in service-set	2	Scharnierpen
24a	in service-set	1	Kantelkap rechts
24b	in service-set	1	Kantelkap links
25	115-158	1	Dop
25	115-159	1	Dop RVS
25	115-164	1	Dop RVS 316
25	115-165	1	Dop gepolijst
Artikel	**Onderdeelnr.**	**Hvh**	**Omschrijving**

26	125-157	2	O-ring
27	125-175	1	Debietregeling
28	S65-340	1	Zeef (3 per verpakking)
35a	in service-set	1	Plastic kap schaal
35b	in service-set	1	RVS kap schaal
35b	in service-set	1	RVS 316 kap schaal
36	114-097	1	Sticker kap schaal
39	160-389	zoveel als nodig	Schroef ¼-20 x ½" RVS
39	160-469	zoveel als nodig	Schroef ¼-20 x ½" RVS 316
40	S08-385	1	Hendel RVS (incl. artikel 41, 44, 45, 5.1)
40	S08-388	1	Hendel RVS 316 (incl. artikel 41, 44, 45, 5.1)
41	114-096	1	Sticker
42	142-002AV	zoveel als nodig	Ring kap schaal
43	161-060	zoveel als nodig	Moer RVS
43	161-062	zoveel als nodig	Moer RVS 316
44	153-372R	1	Adapter kogelafsluiter
44	153-372R316	1	Adapter kogelafsluiter RVS 316
45	142-002DA	1	Borgring

Reserveonderdelen en onderdelenlijst — Voet en afvoer

Voetpedaalsets

S45-572 (standaard voetpedaalset)

S45-1314SS (RVS voetpedaalset)

S45-1314SS16 (316 RVS voetpedaalset)

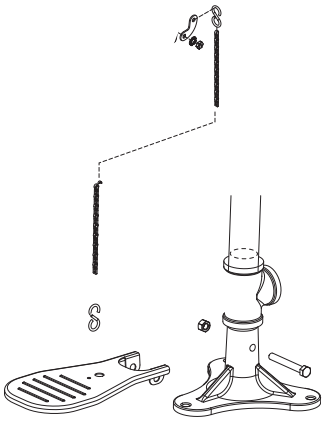

Voet- en afvoersets voor 24" Afvoeren bevatten artikel 1, 4, 301b, 302b, 303

S29-098 (standaard)

S29-099 (RVS)

S29-100 (316 RVS)

S29-101 (verchroomd)

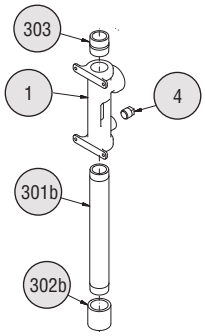

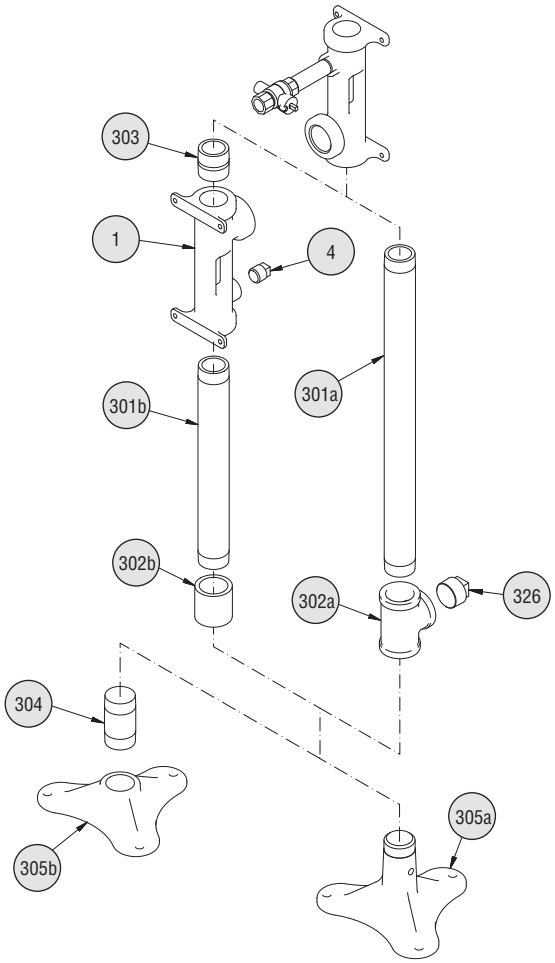

Artikel	Onderdeelnr.	Hvh.	Omschrijving
1	111-092	1	Kap
1	111-093	1	Kap RVS
1	111-095	1	Kap RVS 316
1	111-094	1	Kap RVS gepolijst
4	300-0393	2	Dop ½" verchroomd
4	153-230	2	Dop ½" RVS
4	153-460	2	Dop ½" RVS 316
301a	113-1197	1	Leiding 1¼" x 20½"
301a	113-1198	1	Leiding 1¼" x 20½" verchroomd
301a	113-541	1	Leiding 1¼" x 20½" RVS
301a	113-1213	1	Leiding 1¼" x 20½" RVS 316
301b	113-1217	1	Leiding 1¼" x 12¾"
301b	113-1218	1	Leiding 1¼" x 12¾" verchroomd
301b	113-1219	1	Leiding 1¼" x 12¾" RVS
301b	113-1220	1	Leiding 1¼" x 12¾" RVS 316
302a	169-727	1	T-stuk 1¼" gelakt gegalvaniseerd
302a	269-237	1	T-stuk 1¼" RVS
302a	269-1398	1	T-stuk 1¼" RVS 316

Artikel	Onderdeelnr.	Hvh.	Omschrijving
302a	269-253	1	T-stuk 1¼" verchroomd
302b	169-853	1	Koppeling 1¼" gegalvaniseerd
302b	269-257	1	Koppeling 1¼" verchroomd
302b	269-1048	1	Koppeling 1¼" RVS
302b	269-2016	1	Koppeling 1¼" RVS 316
303	113-006NA	1	Leiding 1¼" x dicht gelakt gegalvaniseerd
303	113-865	1	Leiding 1¼" x dicht RVS
303	113-1223	1	Leiding 1¼" x dicht RVS 316
304	S06-189	1	Dop verchroomd massief
305a	131-059	1	Voet gelakt
305a	131-062	1	Voet RVS
305a	131-079	1	Voet RVS 316
305b	131-044	1	Voet verchroomd
326	169-724	1	Dop 1¼" gelakt gegalvaniseerd
326	269-251	1	Dop 1¼" verchroomd
326	269-238	1	Dop 1¼" RVS
326	269-1402	1	Dop 1¼" RVS 316

Reserveonderdelen — Plensdouche

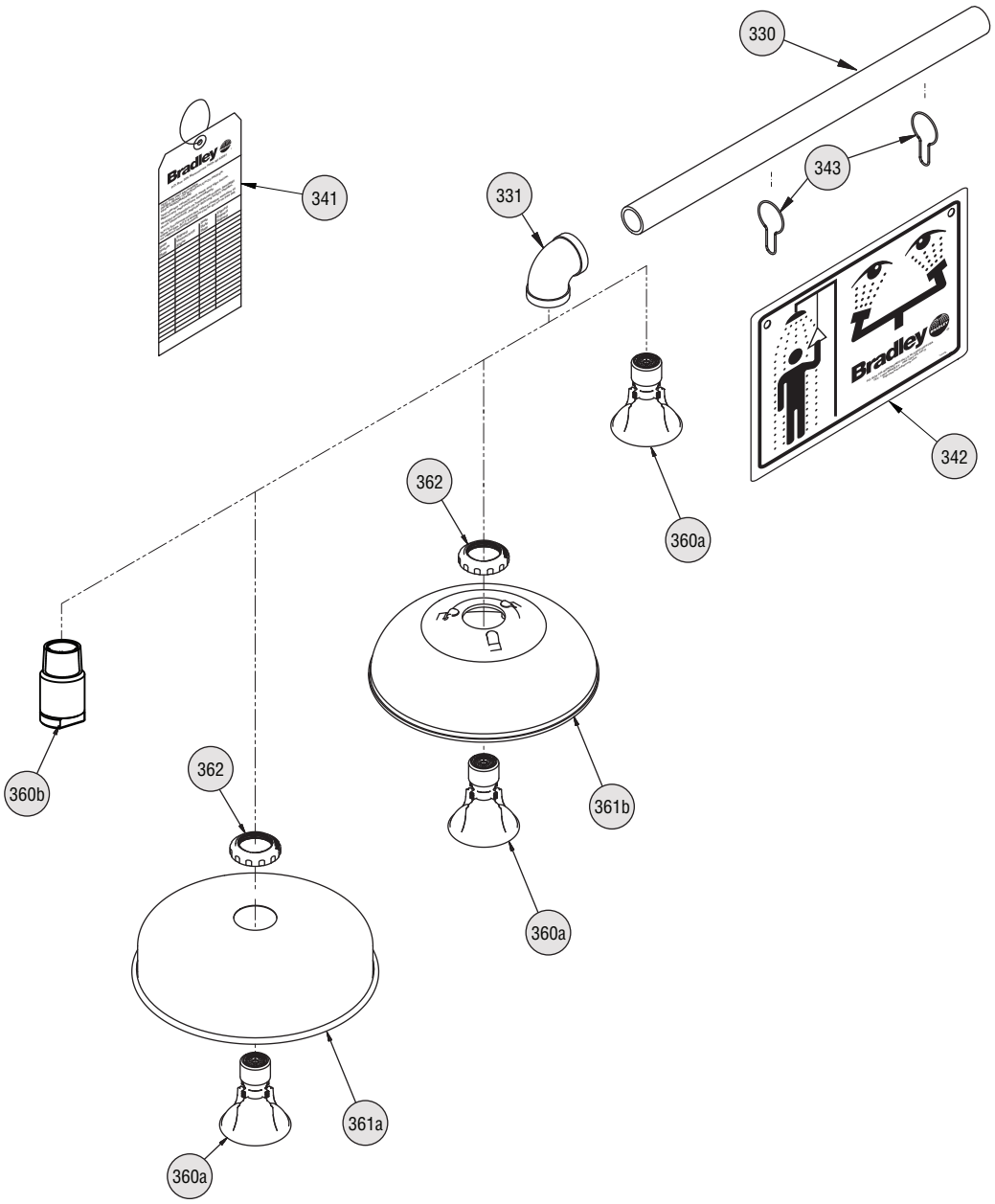

Reserveonderdelen — Plensdouche

Sets RVS kleppen bevatten artikel 350b, 354b, 355b

S30-061 (voor RVS klep)

S30-081 (voor 316 RVS klep)

S30-104 (voor vorstbestendige RVS klep)

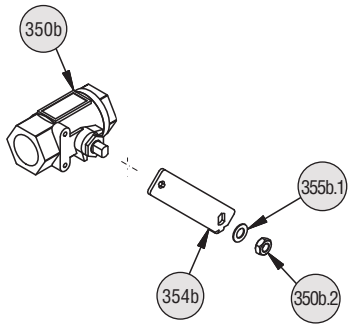

Sets zelfsluitende kleppen

S19-0011 (voor standaard messing klap)

S30-107 (voor vorstbestendige messing klep)

bevat artikel 350c, 351, 353, 354a, 355a

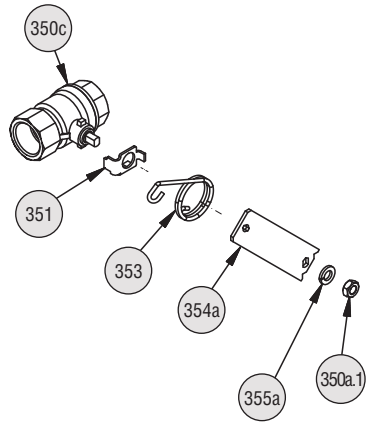

Sets messing kleppen bevatten artikel 350a, 351, 353, 354a, 355a

S30-059 (voor standaard messing klep)

S30-103 (voor vorstbestendige messing klep)

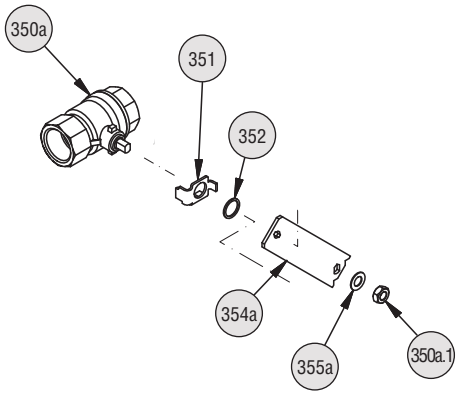

Onderdelenlijst — Douchekop en doucheklepen

✔ *BSP = British Standard Pipe Thread (niet verkrijgbaar in de V.S.)*

Onderdeel	Onderdeelnr.	Hvh	Omschrijving
302	169-727	1	T-stuk 1¼" gelakt gegalvaniseerd
302	169-727B	1	T-stuk 1¼" gelakt gegalvaniseerd BSP
302	269-237	2	T-stuk 1¼" RVS
302	269-1398	2	T-stuk 1¼" RVS 316
302	269-253	1	T-stuk 1¼" verchroomd
325	113-1199	2	Leiding 1¼" x 26"
325	113-1195	2	Leiding 1¼" x 26" RVS 316
325	113-1200	2	Leiding 1¼" x 26" RVS
325	113-1201	2	Leiding 1¼" x 26" verchroomd
326	169-724	1	Dop 1¼" gelakt gegalvaniseerd
326	269-251	1	Dop 1¼" verchroomd
326	269-238	1	Dop 1¼" RVS
326	269-1402	1	Dop 1¼" RVS 316
327	169-722	1	T-stuk 1¼" x 1" x 1¼"
327	169-722B	1	T-stuk 1¼" x 1" x 1¼" BSP
327	269-249	1	T-stuk 1¼" x 1" x 1¼" verchroomd
328	269-1400	1	Verloopstuk 1¼" x 1" RVS 316
328	269-236	1	Verloopstuk 1¼" x 1" RVS
329	113-006LN	1	Leiding 1" x dicht gelakt gegalvaniseerd
329	113-1214	1	Leiding 1" x dicht RVS 316
329	113-006NL	1	Leiding 1" x dicht RVS
329	113-625	1	Leiding 1" x dicht verchroomd
330	113-006MT	1	Leiding 1" x 21" gelakt gegalvaniseerd
330	113-1215	1	Leiding 1" x 21" RVS 316
330	113-864	1	Leiding 1" x 21" RVS
330	113-1216	1	Leiding 1" x 21" verchroomd
331	169-847	1	Bocht 1" gelakt gegalvaniseerd
331	169-1073	1	Bocht 1" verchroomd
331	169-1074	1	Bocht 1" RVS
331	169-1075	1	Bocht 1" RVS 316

Onderdeel	Onderdeelnr.	Hvh	Omschrijving
340	269-915	1	Rubber grip-pad
341	204-421	1	Inspectielabel
342	114-052	1	Veiligheidsbord
342	114-052E	1	Veiligheidsbord (niet verkrijgbaar in de V.S.)
343	151-001	2	Gordijnhaak voor veiligheidsbord
344a	128-156A	1	Trekstang
344b	S90-365D	1	Trekstang ADA
344a	128-157	1	Trekstang RVS 316
350a	S27-278	1	Kogelafsluiter 1"
350a	S27-301	1	Kogelafsluiter 1" vorstbestendig
350a.1	110-214	1	Moer
350b	S27-276	1	Kogelafsluiter 1" RVS
350b	S27-325	1	Kogelafsluiter 1” RVS vorstbestendig
350b.1	142-002BC	1	Borgring
350b.2	161-079	1	Moer
350c	S27-286	1	Kogelafsluiter 1" zelfsluitend
351	140-720	1	Beugel kogelaanslag
352	124-048	1	Platte ring
353	S19-001	1	Veer
354a	128-129	1	Hendel
354b	128-142	1	Hendel RVS
354b	128-155	1	Hendel RVS 316
355a	142-002DC	1	Borgring ⅜"
360a	S24-188	1	Plensdouche
360b	S24-191	1	Plensdouche RVS
360b	S24-201	1	Plensdouche RVS 316
361a	187-053	1	Kap RVS
361b	154-058	1	Kap plastic
362	154-147	1	Ring kap

Reserveonderdelen en onderdelenlijst — Optionele accessoires

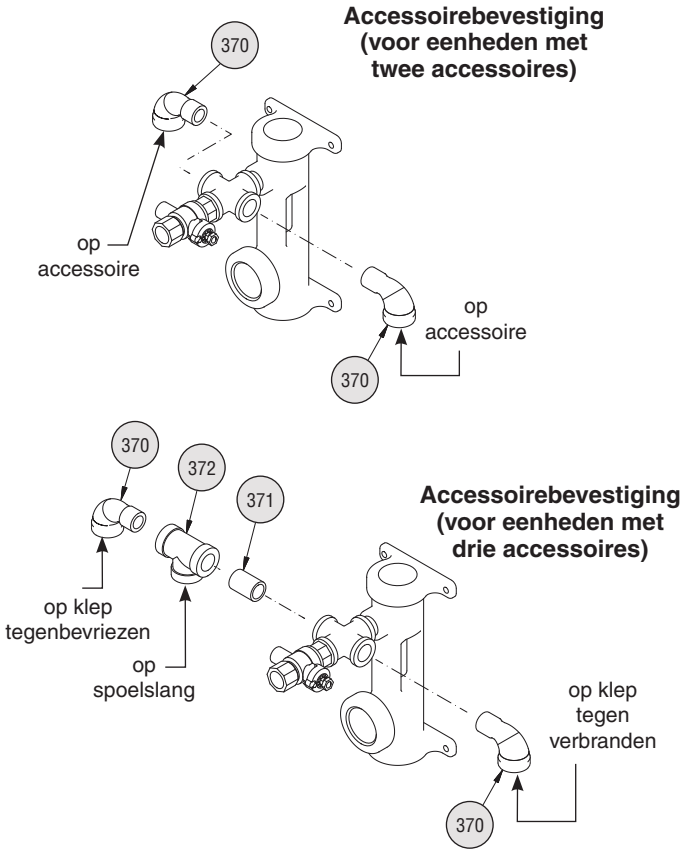

Artikel	Onderdeelnr.	Hvh.	Omschrijving
370	169-025	zoveel als nodig	Bocht ½"
370	269-241	zoveel als nodig	Bocht ½" RVS
370	269-1396	zoveel als nodig	Bocht ½" RVS 316
370	169-862	zoveel als nodig	Bocht ½" verchroomd
371	113-006LG	1	Leiding ½" x dicht
371	113-867	1	Leiding ½" x dicht RVS
371	113-1210	1	Leiding ½" x dicht RVS 316
371	113-006AW	1	Leiding ½" x dicht verchroomd
372	169-838	1	T-stuk ½"
372	169-1100	1	T-stuk ½" RVS
372	269-280	1	T-stuk ½" verchroomd
372	169-1099	1	T-stuk ½" RVS 316

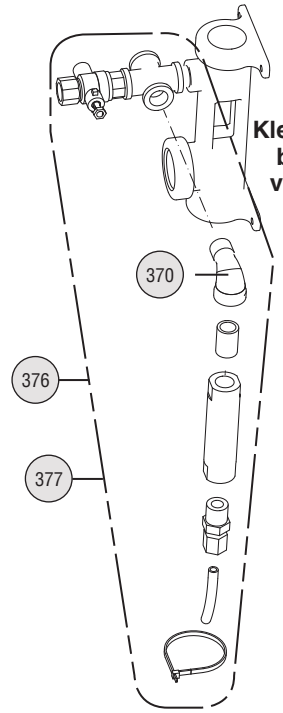

Artikel	Onderdeelnr.	Omschrijving
376	S45-1986	Set anti-bevriesklep
377	S45-1989	Set anti-verbrandklep

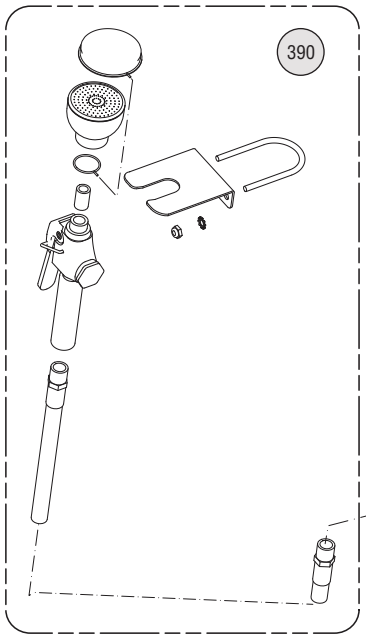

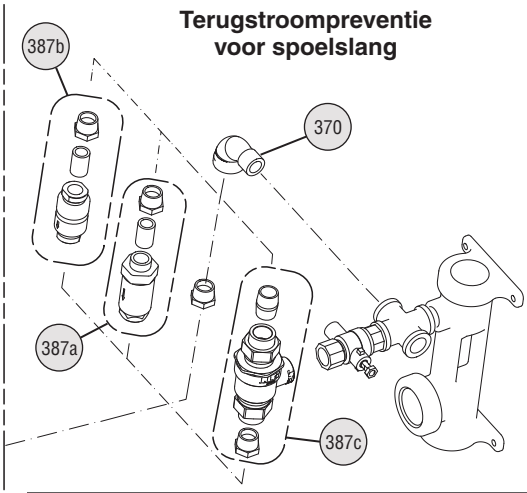

Artikel	Onderdeelnr.	Hvh.	Omschrijving
387a	S27-303	1	Vacuum breaker in-line ⅜"
387b	S45-2309	1	Terugstroompreventie N9
387c	S45-2310	1	Terugstroompreventie 9D
390	S19-430EH	1	Sproeiset